NH4C-500N.m

ООО "ТК ЗЕМИК"
www.zemicusa.info

IP66

NH4C-500N.m – тензометрический датчик **крутящего момента.** Датчики крутящего момента подходят для проверки механического крутящего момента и мощности вращающихся машин, железнодорожных двигателей, таких как электродвигатели, двигатели внутреннего сгорания и т.д. Класс защиты тензодатчика **IP66.** Благодаря высокой точности, маслостойкому, водонепроницаемому и устойчивому к обычным агрессивным газам и веществам материалу, этот тип датчиков подходит для многих видов окружающей среды. датчик крутящего момента.

Основные особенности:

- Нагрузка: **500 кг**
- Материал исполнения: **сталь с никелевым покрытием**
- Класс защиты: **IP66**
- Гарантия: **12 месяцев**

Технические характеристики:

Нагрузка	N.m	500
Класс точности		G1
Выходная чувствительность	(mv/v)	≥2.0
Максимальное количество поверочных интервалов	nmax	1000
Минимальный поверочный интервал	vmin	Emax/2000
Общая ошибка	%FS	0.1
Ползучесть	%FS/30min	≤±0.05
Рабочий диапазон температур	°C	-35 ~ +70
Диапазон термокомпенсации	°C	-10 ~ +40
Температурное отклонение ноля	%FS/10 °C	≤±0.03
Диапазон напряжения питания	V	5 ~ 12 (DC) Max. 18 (DC)
Сопротивление изоляции	MΩ	≥5000(@50VDC)
Входное сопротивление	Ω	740±30
Выходное сопротивление	Ω	700±5
Нулевой выход	%FS	2.0
Безопасная перегрузка	%FS	100
Предельная перегрузка	%FS	120

Монтажно-габаритные размеры мм (в дюймах)

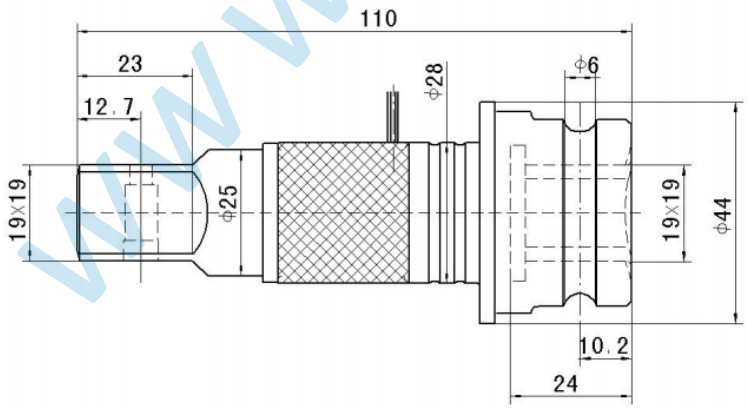

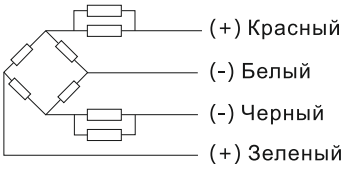

www.zemicusa.info